# Control iD

## Impressora Térmica

# Print iD

Sempre buscando inovar, a Control iD traz ao mercado a impressora térmica Print iD. Com seu design moderno e compacto, ela é perfeita para todas as empresas, garantindo alta velocidade de impressão, confiabilidade e durabilidade. Sua guilhotina integrada de alto desempenho assegura a fácil utilização do produto e sua porta USB de expansão permite a utilização de módulos Wi-Fi e Bluetooth.

- Design moderno e compacto
- Guilhotina de alto desempenho integrada
- Impressão de códigos de barra e imagens
- Comunicação USB, Ethernet (TCP/IP), Wi-Fi* e Bluetooth*
- Interface web embarcada

* Módulo Wi-Fi e/ou Bluetooth e Licença de Operação, adquiridos separadamente.

www.**controlid**.com.br

# Control iD

## Print iD
Impressora
Térmica

### ESPECIFICAÇÕES TÉCNICAS

### CARACTERÍSTICAS

**Alta velocidade de impressão**
Velocidade máxima de 200mm/s

**Método de Impressão**
Impressão térmica direta

**Alta qualidade de impressão**
Cabeça de impressão de alta densidade de 203 DPI (8 pontos/mm)

**Alta resolução**
576 pontos (72mm)

**Tipo de Papel**
Bobina termossensível

**Largura da bobina**
80mm ou 58mm (adaptador incluso)

**Diâmetro máximo da bobina**
90mm

**Buffer de recepção de dados**
32MB

**Vida útil da cabeça de impressão**
100km

**Fácil utilização**
O mecanismo permite a fácil instalação da bobina

**Guilhotina de alta confiabilidade**
Mecanismo rápido de alta precisão e robustez

**Livre de manutenção**
Nenhuma limpeza e manutenção são necessárias

**Sensor de pouco papel**
Detecção configurável de fim de bobina

**Integração com gaveta de dinheiro**
Conector RJ12 para 2 solenóides independentes de 24V

### COMUNICAÇÃO

**Ethernet**
1 porta Ethernet (TCP/IP) 10/100Mbps

**Porta USB de Impressão**
1 porta USB Device 2.0 tipo B para impressão

**Porta USB de Expansão**
1 porta USB Host 2.0 tipo A para módulos Wi-Fi e Bluetooth

**Wi-Fi**
Comunicação Wi-Fi por meio de módulo USB externo

**Bluetooth**
Comunicação Bluetooth por meio de módulo USB externo

### SOFTWARE

**Interface Web**
Configurações da impressora através da interface web

**Drivers**
Windows (32 e 64 bits - XP/Win7/Win8/Win10) e Linux

**Conjunto de comandos**
Compatível com diversos padrões de mercado

**Códigos de barras**
UPC-A, UPC-E, EAN 8, EAN 13, Code 39, ITF Código 128, Code 93, Codabar, Entrelaçado 2 de 5, QR-Code e PDF417.

### CARACTERÍSTICAS GERAIS

**Dimensões gerais**
185 mm x 145 mm x 137 mm (P x A x L)

**Peso do equipamento**
695g

**Alimentação externa**
Fonte de 24V 2,5A bivolt (100-240V 50-60 Hz)

**Consumo durante a impressão**
52W(2,2A) durante a impressão
1,7W(70mA) modo stand-by

**Capacidade de acionamento do gaveteiro**
2 solenoides de 24VDC 1A

**Temperatura de operação**
0 a 40ºC

**Umidade em operação**
5% a 90% U.R.

### DIAGRAMA DE INTERLIGAÇÃO

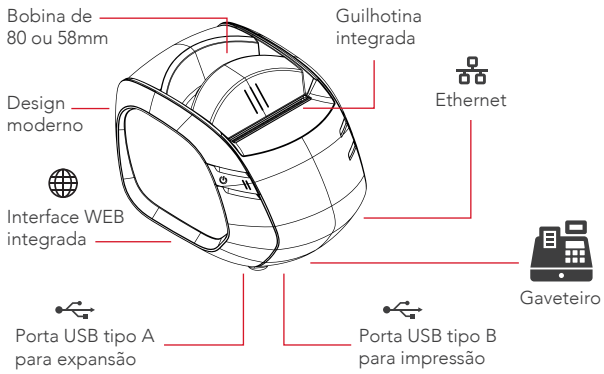


FEITO NO BRASIL

www.controlid.com.br
+55 (11) 3059-9900